Schmidlin™

Massskizze

Schmidlin SWISS LINE DUO

170 x 75 x 42 cm

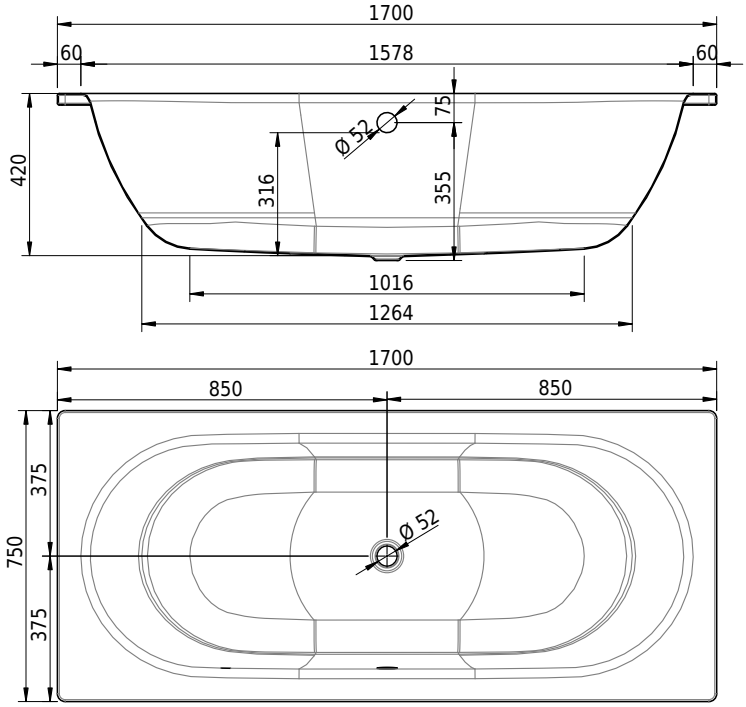

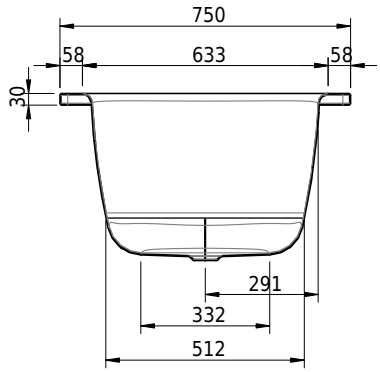

Artikel-Nr.: 1867-0001 **SGVSB-Nr.:** 111610 **ST-Nr.:** 1111318 **Gewicht:** 51 kg

Optionen

- ANTIGLISS PRO
- GLASUR PLUS [OV01]
- AQUAGRIP
- Schmidlin GreenSteel

Zubehör

-
-
- Schmidlin SWISS LINE DUO Badewannen-Montageset (SIA 181), mit Badewannen-Montagesystem (SIA 181), Dichtband 3.5 m, Viega Multiplex 725 mm, Viega Ausstattungsset M5
- Schmidlin SWISS LINE DUO Badewannen-Montageset (SIA 181), mit Badewannen-Montagesystem (SIA 181), Dichtband 3.5 m, Viega Multiplex Trio 725 mm, Viega Ausstattungsset MT5
- Schürzenset 3 Seiten (Schürze Längsseite, 2x Schürze Breitseite), inkl. Schmidlin Vormauerungsband, ohne Montageschaum
- Schürzenset für Eckeinbau (Schürze Längsseite, Schürze Breitseite), inkl. Schmidlin Vormauerungsband, ohne Montageschaum
- Schürzenset für Nischeneinbau (Schürze Längsseite), inkl. Schmidlin Vormauerungsband, ohne Montageschaum